PRECITOOL®
PRÄZISIONSWERKZEUGE

Mahr

Messzeuge

...für Ihre Qualitätssicherung

AKTIONSPREISE

PRECITOOL®
PRÄZISIONSWERKZEUGE

Präzisions-Taschenmessschieber

Mahr

DIN 862 | Rost frei | Lieferung im Etui

Ausführung:
- mit Tiefenmaß, flach
- Schiene und Schieber aus gehärtetem, nichtrostendem Stahl
- Maßstab und Nonius mattverchromt
- erhöhte Führungsbahnen
- einfache Ablesung durch 14° geneigte Noniusskala

Der Klassiker!

AKTIONSPREIS ab 24,-

300704 MAHR 16 FN, mit Skalenanzeige und Feststellschraube

Messbereich mm	300704	Nonius mm/inch	Fehlergrenze mm	Schnabellänge mm
150	~~28,00~~ 24,00	0,05-1/28"	0,05	40
200	~~77,00~~ 57,00	0,05-1/28"	0,05	50
300	~~185,50~~ 138,00	0,05-1/28"	0,05	64

Präzisions-Digital-Messschieber

Mahr

DIN 862 | Rost frei | ⌀1,5 | Lieferung im Etui

Ausführung:
- Messschieber und Schiene gehärtet
- geläppte Führungsbahnen
- Messschneiden für Innenmessungen
- Stufenmesseinrichtung und Feststellschraube
- kontrastreiche 11 mm hohe LCD-Anzeige
- Batteriebetriebszeit ca. 3 Jahre
- Verfahrgeschwindigkeit 2,5 m/s (100"/s)

Funktionen:
- ON/OFF, RESET (Nullsetzen der Anzeige)
- mm/inch, Reference-Lock/Unlock, Auto-ON/OFF

Lieferung:
Mit Batterie und Bedienungsanleitung.

Einmaliges Nullsetzen
Alle Mahr-Messschieber mit dem Logo REFERENCE sind mit dem innovativen Reference-System ausgestattet. Nach einmaligem Setzen der Nullposition bleibt diese für alle weiteren Messungen gespeichert. Dadurch ist das Gerät nach dem Betätigen der ON-Taste oder ganz einfach durch Bewegen des Schiebers sofort messbereit. Das bei konventionellen Messschiebern notwendige erneute Nullsetzen nach dem Einschalten entfällt.

AKTIONSPREIS ab 81,-

REFERENCE

301712 MAHR 16 ER ohne Datenausgang

Messbereich mm	301712	Tiefenmaß	Ablesung mm/inch	Fehlergrenze mm	Schnabellänge mm
150	~~109,50~~ 81,00	flach	0,01/0,0005"	0,03	40
150R	~~109,50~~ 81,00	⌀ 1,5 mm	0,01/0,0005"	0,03	40
200	~~172,00~~ 132,00	flach	0,01/0,0005"	0,03	50
300	~~215,00~~ 167,00	—	0,01/0,0005"	0,04	64

Präzisions-Digital-Messschieber IP67

Ausführung:
- aus rostfreiem Stahl
- Batteriebetriebszeit bis zu 2 Jahre
- Verfahrgeschwindigkeit 2,5 m/s
- kontrastreiche 7,5 mm hohe LCD-Anzeige
- gehärtete Schiene
- Messschneiden für Innenmessung
- mit Stufenmesseinrichtung und Feststellschraube
- Messbereich 200 mm mit 4-fach Messung
- Messbereich 300 mm mit 3-fach Messung
- Schutzart IP67, resistent gegen Staub, Kühl- und Schmierstoffe

Funktionen:
- ON/OFF
- RESET (Nullsetzen der Anzeige)
- Umstellung mm/inch
- Auto-ON/OFF
- ABS-Funktion (Nullsetzen nach dem Einschalten entfällt)

Lieferung:
Mit Batterie, Bedienungsanleitung und Prüfzertifikat. Im Etui.

301711 HighQ, ohne Datenausgang, mit Prüfzertifikat

Messbereich mm	301711	Tiefenmaß	Ablesung mm/inch	Fehlergrenze mm	Schnabellänge mm
150-KAL	~~134,00~~ 106,00	flach	0,01/0,0005"	0,03	40
150R-KAL	~~134,00~~ 106,00	∅ 1,5 mm	0,01/0,0005"	0,03	40
200-KAL	~~186,00~~ 169,00	flach	0,01/0,0005"	0,03	50
300-KAL	~~235,00~~ 209,00	—	0,01/0,0005"	0,03	65

Präzisions-Digital-Messschieber IP67

Mahr

DIN 862 | Rost frei | IP67 | ∅1,5 | Lieferung im Etui

Ausführung:
- geläppte Führungsbahnen
- Messschneiden für Innenmessungen
- Stufenmesseinrichtung und Feststellschraube
- Batteriebetriebszeit ca. 3 Jahre
- Verfahrgeschwindigkeit 2,5 m/s (100"/s)
- Schutzart IP67, resistent gegen Staub, Kühl- und Schmierstoffe
- kontrastreiche 11 mm hohe LCD-Anzeige

AKTIONSPREIS ab 116,-

Funktionen:
- ON/OFF, RESET (Nullsetzen)
- Umschaltung mm/inch
- Reference Lock/Unlock
- Data in Verbindung mit Datenverbindungskabel
- Auto-ON/OFF

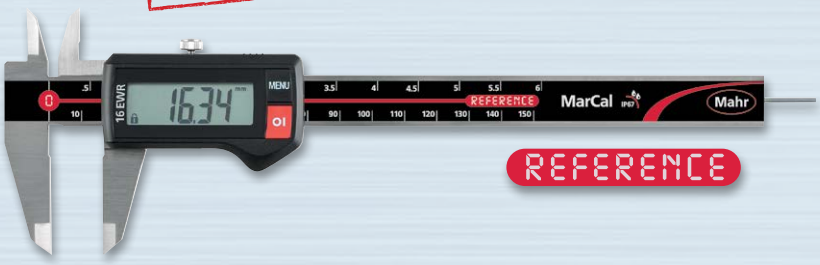

Lieferung:
Mit Batterie und Bedienungsanleitung.

Hinweis:
Passende Anschlusskabel finden Sie unter 398010 in unserem Hauptkatalog.

301841 MAHR 16 EWR, ohne Datenausgang

Messbereich mm	301841	Tiefenmaß	Ablesung mm/inch	Fehlergrenze mm	Schnabellänge mm
150	~~164,00~~ 116,00	flach	0,01/0,0005"	0,03	40
150R	~~164,00~~ 116,00	∅ 1,5 mm	0,01/0,0005"	0,03	40
200	~~225,00~~ 176,00	flach	0,01/0,0005"	0,03	50
300	~~305,00~~ 227,00	—	0,01/0,0005"	0,04	64

Präzisions-Digital-Funk-Messschieber IP67

Mahr

DIN 862 | Rost frei | IP67 | ∅1,5 | Lieferung im Etui

Ausführung:
- Messschieber und Schiene rostfrei, gehärtet
- geläppte Führungsbahnen
- Messschneiden für Innenmessungen
- Stufenmesseinrichtung und Feststellschraube
- kontrastreiche 11 mm hohe LCD-Anzeige
- Batteriebetriebszeit ca. 3 Jahre
- Verfahrgeschwindigkeit 2,5 m/s (100"/s)
- integrierte Funkschnittstelle
- sofort messbereit durch Reference-System
- Schmutzabstreifer im Schieber
- Schutzart nach IP67, resistent gegen Staub, Kühl- und Schmierstoffe

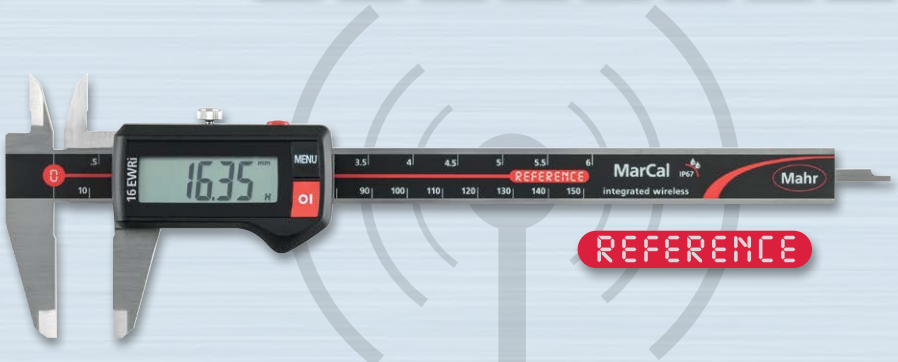

Funktionen:
- ON/OFF
- Reset (Nullsetzen der Anzeige)
- mm/inch-Umschaltung
- Reference-Lock/Unlock
- Auto-ON/OFF
- Hold
- Data

Lieferung:
Inkl. Batterie und Bedienungsanleitung.

Hinweis:
Passenden Funkempfänger inkl. Software MarCom Standard 5.1 siehe unten.

AKTIONSPREIS 176,-

301843 MAHR 16 EWRi, mit Wireless

Messbereich mm	301843	Tiefenmaß	Ablesung mm/inch	Fehlergrenze mm	Schnabellänge mm
150	~~214,00~~ 176,00	flach	0,01/0,0005"	0,03	40
150R	~~214,00~~ 176,00	∅ 1,5 mm	0,01/0,0005"	0,03	40

i-Stick Funkempfänger

Ausführung:
- inkl. MarCom-Software Standard 5.1
- für Digital-Messschieber 301843 oder Digital-Messuhr 320628

AKTIONSPREIS 78,50

398026 MAHR i-Stick Funkempfänger

Typ	398026
I-STICK	~~90,00~~ 78,50

Präzisions-Digital-Funk-Messschieber IP67

Mahr

301843 Starter-Pack:
Inkl. Batterie, Bedienungsanleitung, i-Stick-Funkempfänger und MarCom Standard 5.1

DIN 862 | Rost frei | IP67 | ∅1,5 | Lieferung im Etui

301843 MAHR 16 EWRi, mit Wireless, Starter-Pack

Messbereich mm	301843	Tiefenmaß	Ablesung mm/inch	Fehlergrenze mm	Schnabellänge mm
150-A	~~304,00~~ 212,00	flach	0,01/0,0005“	0,03	40
150R-A	~~304,00~~ 212,00	∅ 1,5 mm	0,01/0,0005“	0,03	40

Präzisions-Digital-Tiefenmessschieber IP67

High Q by PRECITOOL

Ausführung:
- rostfreier Stahl, gehärtet
- Feststellschraube oben
- gerade Messstange mit Messstift
- induktives Messsystem
- kontrastreiche 7,5 mm hohe LCD-Anzeige
- Schutzart IP67, resistent gegen Staub, Kühl- und Schmierstoffe
- Messstift 1,5 mm

DIN 862 | Rost frei | IP67 | ABS System | Digimatic | USB | RS232C | kalibriert | Lieferung im Etui

Funktionen:
- ON/OFF
- RESET (Nullsetzen der Anzeige)
- Umstellung mm/inch
- Auto-ON/OFF
- PRESET-Funktion (Messwertvoreinstellung)
- Datenausgang: wahlweise USB, Digimatic, RS232C

Lieferung:
Mit Batterie, Bedienungsanleitung und Prüfzertifikat. Im Etui.

309111 HighQ, mit Datenausgang, mit Prüfzertifikat

Messbereich mm	309111	Ablesung mm/inch	Fehlergrenze mm
150-KAL	~~316,00~~ 279,00	0,01/0,0005"	0,03

Präzisions-Digital-Tiefenmessschieber IP67

Mahr

Ausführung:
- Batteriebetriebszeit bis zu 3 Jahren
- Verfahrgeschwindigkeit 2,5 m/s (100"/s)
- kontrastreiche 8,5 mm hohe LCD-Anzeige
- geläppte Führungsbahnen
- Messbrücke und Schiene gehärtet, Feststellschraube

Rost frei · IP67 · Digimatic · RS232C · USB · Lieferung im Etui

Funktionen:
- ON/OFF, RESET (Nullsetzen der Anzeige), Umstellung mm/inch
- PRESET (Maßvoreinstellung)
- Reference Lock/Unlock, Auto-ON/OFF
- MarConnect Datenausgang:
  wahlweise USB, OPTO RS232C oder Digimatic

AKTIONSPREIS ab 254,-

Lieferung:
Mit Batterie und Bedienungsanleitung.

309211 MAHR 30 EWR, mit Datenausgang

Messbereich mm	309211	Ablesung mm/inch	Fehlergrenze mm	Gesamtlänge mm	Messbrücke mm
150	~~336,00~~ 254,00	0,01/0,0005"	0,03	234	100
300	~~441,00~~ 329,00	0,01/0,0005"	0,04	384	150

Präzisions-Digital-Tiefenmessschieber IP67

Mahr

Ausführung:
- Batteriebetriebszeit bis zu 3 Jahre
- Verfahrgeschwindigkeit 2,5 m/s (100"/s)
- kontrastreiche 8,5 mm hohe LCD-Anzeige
- Messbrücke und Schiene gehärtet
- mit Feststellschraube

Rost frei · IP67 · Digimatic · RS232C · USB · Lieferung im Etui

Funktionen:
- ON/OFF, RESET (Nullsetzen der Anzeige), Umstellung mm/inch
- PRESET (Maßvoreinstellung)
- Reference Lock/Unlock, Auto-ON/OFF
- MarConnect Datenausgang:
  wahlweise USB, OPTO RS232C oder Digimatic

AKTIONSPREIS ab 385,-

Lieferung:
Mit Batterie, Messeinsätzen (30 ENt / 1 mm, 902 und 903) und Bedienungsanleitung.

Hinweis:
Passende Anschlusskabel finden Sie unter 398010 in unserem Hauptkatalog.

309106 MAHR 30 EWN mit Datenausgang

Messbereich mm	309106	Ablesung mm/inch	Fehlergrenze mm	Gesamtlänge mm	Messbrücke mm
200	~~513,00~~ 385,00	0,01/0,0005"	0,03	281	100
300	~~654,00~~ 490,00	0,01/0,0005"	0,03	381	150

Präzisions-Bügelmessschraube

Mahr

Ausführung:
- Stahlbügel mit Handschutz lackiert
- Messflächen-∅ 6,5 mm, hartmetallbestückt, geschliffen und geläppt
- Messspindel mit Klemmung
- Skalentrommel und Skalenhülse mattverchromt
- Ablesetrommel ∅ 17,5 mm mit 50er-Teilung
- Ablesung 0,01 mm.
- mit Einstellschlüssel

Die Klassische!

DIN 863/1 · Lieferung im Etui

AKTIONSPREIS 39,50

310204 MAHR 40 A

Messbereich mm	310204	Spindelsteigung mm	Fehlergrenze mm
0 - 25	~~49,00~~ 39,50	0,5	0,04

Präzisions-Digital-Bügelmessschraube IP40

Mahr

DIN 863/1 | IP40 | ABS System | Lieferung im Etui

Ausführung:
- Reference-System
- kontrastreiche 8,5 mm hohe LCD-Anzeige
- lackierter Stahlbügel, wärmeisoliert
- Messspindel und Amboss hartmetallbewehrt
- Messspindel rostfrei, ganz gehärtet und geschliffen
- Schnelltrieb

Funktionen:
- Auto-ON/OFF
- Hold (Messwertspeicherung)
- Look-Funktion (Tastatursperre)
- Reference Lock/Unlock
- RESET (Nullsetzen der Anzeige)
- mm/inch

Lieferung:
Mit Batterie und Bedienungsanleitung.

AKTIONSPREIS 125,-

310293 MAHR 40 ER, ohne Datenausgang

Messbereich mm	310293	Spindelsteigung mm	Fehlergrenze mm
0 - 25	~~149,00~~ 125,00	0,635	0,002

Digital-Bügelmessschraube IP65

Mahr

DIN 863/1 | IP65 | ABS | Lieferung im Etui

Ausführung:
- mit Reference-System
- Reference-Lock-Funktion
  (Nullposition ist gegen unbeabsichtigtes Verstellen geschützt)
- Schutzgrad IP65 gegen Staub-, Kühl- und Schmierstoffe
- 8,5 mm hohe LCD-Anzeige
- hartlackierter Stahlbügel, wärmeisoliert
- Messspindel und Amboss hartmetallbewehrt
- Messspindel rostfrei ganz gehärtet und geschliffen
- Ratsche in der Messtrommel integriert
- mit Schnellbetrieb
- Ablesung 0,001 mm / 0,00005“

Funktionen:
- Auto-ON/OFF
- Hold (Messwertspeicherung)
- Look-Funktion (Tastatursperre)
- RESET (Nullsetzen der Anzeige für Relativmessung)
- ABS (Umschaltung von Relativ- auf Absolutmessung)
- mm/inch
- Reference-Lock/Unlock
- ORIGIN (Maßvoreinstellung)

Lieferung:
Mit Batterie und Bedienungsanleitung.

AKTIONSPREIS ab 129,-

310300 MAHR 40 EWR, ohne Datenausgang

Messbereich mm	310300	Spindelsteigung mm	Fehlergrenze mm
0 - 25	~~195,00~~ 129,00	0,635	0,002
25 - 50	~~269,00~~ 215,00	0,635	0,002
50 - 75	~~325,00~~ 260,00	0,635	0,003
75 - 100	~~369,00~~ 295,00	0,635	0,003

Präzisions-Digital-Funk-Bügelmessschraube IP65

Mahr

IP65 | ABS | TOL | Lieferung im Etui

Ausführung:
- kontrastreiche Ziffernanzeige
- Messspindel rostfrei, ganz gehärtet und geschliffen
- Messspindel und Amboss hartmetallbewehrt
- Schnelltrieb
- vorgezogene Ratsche
- lackierter Stahlbügel, wärmeisoliert
- Integrated wireless
- Spindeldurchmesser: 6,5 mm
- Spindelsteigung: 0,5 mm
- Messkraft: 5-10 N

Hinweis:
Passende Funkempfänger inkl. Software MarCom Standard 5.1 finden Sie auf Seite 4 unter 398026.

AKTIONSPREIS ab 229,-

Funktionen:
- RESET (Nullsetzen der Anzeige)
- ABS (Anzeige kann auf Null gesetzt werden ohne den Bezug zum ORIGIN zu verlieren)
- mm/inch
- ORIGIN (Maßvoreinstellung)
- LOCK-Funktion (Tastatursperre)
- TOL (Toleranz- und Warngrenzen-Eingabe)
- DATA (Datenübertragung)
- HOLD (Messwertspeicherung)

Lieferung:
Mit Bedienungsanleitung, Batterie und Einstellmaß ab Messbereich 25-50 mm.

310302 MAHR, 40 EWRi, mit Integrated Wireless

Messbereich mm	310302	Ablesung mm/inch	Fehlergrenze mm
0 - 25	~~259,00~~ 229,00	0,001/0,00005"	0,002
25 - 50	~~305,00~~ 269,00	0,001/0,00005"	0,002
50 - 75	~~399,00~~ 351,00	0,001/0,00005"	0,003
75 - 100	~~439,00~~ 385,00	0,001/0,00005"	0,003

AKTIONSPREIS 1.210,-

310303 MAHR, 40 EWRi, Satz, mit Integrated Wireless

Messbereich mm	310303	Ablesung mm/inch	Fehlergrenze mm
0 - 100	~~1.375,00~~ 1.210,00	0,001/0,00005"	0,003

Präzisions-Dreipunkt-Innenmessschraube im Satz

Mahr

DIN 863/4 | Lieferung im Etui

Ausführung:
- komplett mit Einstellringen
- inkl. rückführbarem Prüfprotokoll

- Messtaster ab 12 mm für Messungen bis Bohrungsgrund

- Selbstzentrierender Messkopf
- ab 40 mm Messköpfe zur Gewichtsersparnis aus Aluminium

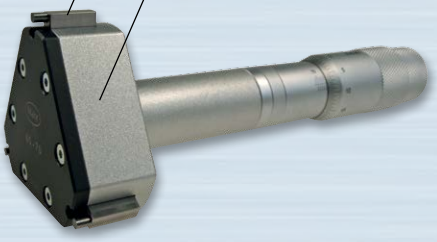

AKTIONSPREIS ab 645,-

311224 MAHR 44 AS, selbstzentrierend

Messbereich mm	311224	Einstellringe ∅ mm	Anzahl Messschrauben	Skalenteilungswert mm
6-12	~~1.015,00~~ 829,00	8 | 10	3	0,001
12-20	~~789,00~~ 645,00	16	2	0,002
20-50	~~1.790,00~~ 1.465,00	25 | 40	4	0,005
50-100	~~2.125,00~~ 1.745,00	60 | 85	4	0,005

Präzisions-Messuhr

Mahr

DIN 878

Ausführung:
- verchromtes Gehäuse, präzisionsverzahnte Räder und Ritzel
- Einspannschaft 8h6, einstellbare, farbige Toleranzmarken
- Abhebekappe am Messbolzenende

Lieferung:
Im Kunststoffetui.

AKTIONSPREIS 31,-

320105 MAHR 810

Typ	320105	Messspanne mm	Ablesung mm	Zeigerumdrehung mm	Zifferblatt-∅ mm
810A	~~40,00~~ 31,00	10	0,01	1	50

Digital-Messuhr IP52

Mahr

IP52 | Digimatic | RS232C | USB

Ausführung:
- sofort messbereit durch Reference-System
- kontrastreiche 12 mm hohe LCD-Anzeige
- Betriebstemperatur 10-40 °C
- Verfahrgeschwindigkeit 1,5 m/s
- Datenausgang: wahlweise USB, Opto RS232C, Digimatic
- Ablesung 0,01 mm / 0,0005“

Funktionen:
- ON/OFF, 0 (Nullsetzen der Anzeige)
- Umschaltung mm/inch, Zählrichtungsumkehr
- PRESET (Maßvoreinstellung)
- DATA (in Verbindung mit Datenverbindungskabel)
- LOCK-Funktion: Tasten werden gesperrt
- Auto-OFF (wählbar)

Lieferung:
Mit Batterie und Bedienungsanleitung.

Hinweis:
Passende Anschlusskabel finden Sie unter 398010 im Hauptkatalog.

REFERENCE

AKTIONSPREIS ab 112,-

320604 MAHR 1075 R, mit Datenausgang

Ablesung mm	320604	Fehlergrenze mm	Messkraft N
0,01	~~148,50~~ 112,00	0,020	0,5 - 1
0,005	~~196,50~~ 149,00	0,015	0,5 - 1
0,001	~~302,00~~ 226,00	0,005	0,5 - 1

Digital-Messuhr IP42

Mahr

Ausführung:
- induktives Messsystem
- Datenausgang: wahlweise USB, OPTO RS232C, Digimatic
- Data in Verbindung mit Datenverbindungskabel
- Verfahrgeschwindigkeit 1,5 m/s
- Abhebekappe am Messbolzenende

Funktionen:
- ON/OFF, RESET (Nullsetzen der Anzeige)
- PRESET (Maßvoreinstellung)
- ABS (Anzeige kann auf Null gesetzt werden, ohne den Bezug zum Preset zu verlieren)
- 0 (Modus der Toleranzanzeige)

Lieferung:
Mit Batterie.

Hinweis:
Passende Anschlusskabel finden Sie unter 398010 im Hauptkatalog.

AKTIONSPREIS ab 219,-

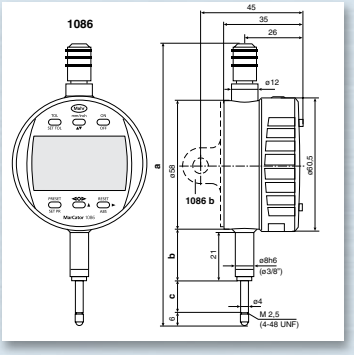

320615

320620

320615 MAHR 1086 R, mit Datenausgang, 0,01 mm

Messspanne mm	320615	Ablesung mm/inch	Fehlergrenze mm	Wiederholpräzision mm	Messkraft N	a mm	b mm	c mm
12,5	~~278,00~~ 219,00	0,01/.0005"	0,02	0,010	0,65 - 0,90	126,3	23,0	13,5

320620 MAHR 1086 R, mit Datenausgang, 0,001 mm

Messspanne mm	320620	Ablesung mm/inch	Fehlergrenze mm	Wiederholpräzision mm	Messkraft N	a mm	b mm	c mm
12,5	~~343,00~~ 275,00	0,001/.00005"	0,005	0,002	0,65 - 0,90	126,3	23,0	13,5
25	~~409,00~~ 330,00	0,001/.00005"	0,005	0,002	0,65 - 1,15	153,4	26,8	26,5

Digital-Funk-Messuhr IP42

Mahr

Ausführung:
- integrierter Funksender
- kontrastreiche LCD-Anzeige
- Bedien- und Anzeigeteil um 280° drehbar
- Abhebekappe am Messbolzenende
- Einspannschaft und Messbolzen aus rostfreiem, gehärtetem Stahl
- sofort messbereit durch Reference-System

Funktionen:
- Null (Analoganzeige auf Null setzen)
- ABS (Anzeige kann auf Null gesetzt werden, ohne Bezug zu Preset zu verlieren)
- Auto-ON/OFF
- Data (in Verbindung mit Datenverbindungskabel)
- Faktor einstellbar
- Lock (individuelle Tastensperre)
- Max./Min.-Speicher zur Umkehrpunktsuche
- ON/OFF
- Preset (Maßvoreinstellung)
- Range (Umschalten des Messbereichs und des Skalenteilungswertes)
- Reset (Nullsetzen der Anzeige)
- TIR (MAX-MIN) zur Rundlauf- und Ebenheitsprüfung
- Toleranzanzeige
- Zählrichtungsumkehr
- mm/inch-Umschaltung

Lieferung:
Inkl. Bedienungsanleitung und Batterie.

Hinweis:
Passenden Funkempfänger inkl. Software MarCom Standard 5.1 finden Sie auf Seite 4 unter 398026.

AKTIONSPREIS 385,-

320628 MAHR 1087 Ri, mit Datenausgang, 0,001 mm

Messspanne/ Ablesung mm	320628	Fehlergrenze mm	Wiederholpräzision mm	Messkraft N	a mm	b mm	c mm
12,5/0,001	~~463,00~~ 385,00	0,005	0,002	0,65 - 1,10	131	23	13,5

Digital-Messuhr IP42

Mahr

IP42 | TOL | ABS | MAX MIN | Digimatic | RS232C | USB

Ausführung:
- kombinierte Ziffern- und Skalenanzeige
- induktives Messsystem
- Toleranz- und dynamische Messfunktionen
- Toleranzanzeige: integrierter Bargraph visualisiert die Toleranzabweichung
- Toleranzüber- bzw. -unterschreitung wird mit Pfeilen im Display dargestellt
- Datenausgang MarConnect
- Data (in Verbindung mit Datenverbindungskabel)
- Verfahrgeschwindigkeit 1,5 m/s
- kontrastreiche LCD-Anzeige, Ziffernhöhe 8,5 mm
- Einspannschaft-Ø 8h6

Dynamische Messfunktionen:
- MAX-MIN-Funktion zur Rundlauf- und Ebenheitsprüfung
- MAX/MIN-Speicher zur Umkehrpunktsuche
- ON/OFF, RESET (Nullsetzen der Anzeige)
- PRESET (Maßvoreinstellung), Zählrichtungsumkehr
- TOL (Toleranzeingabe)
- ABS (Anzeige kann auf Null gesetzt werden, ohne den Bezug zu PRESET zu verlieren)

Hinweis:
Passende Anschlusskabel finden Sie unter 398010 im Hauptkatalog.

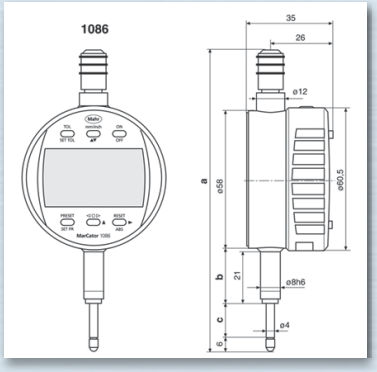

AKTIONSPREIS ab 355,-

320635 MAHR 1087 R, mit Datenausgang, 0,001 mm

Messspanne mm	320635	Ablesung mm/inch	Wiederholpräzision mm	Messkraft N	a mm	b mm	c mm
12,5	~~431,00~~ 355,00	0,001/.00005“	0,002	0,65 - 0,90	126,3	23,0	13,5
25	~~489,00~~ 399,00	0,001/.00005“	0,002	0,65 - 1,15	153,4	26,8	26,5

Digital-Höhenmess- und Anreißgerät

Mahr

ABS | Digimatic | RS232C | USB | Lieferung im Etui

Ausführung:
- gehärtete, geläppte Standfläche, leicht und ruckfrei verschiebbar, standsicherer Fuß
- Schieber und Schiene rostfrei und gehärtet
- Handrad zum Positionieren und Messen
- Feineinstellung, Feststellschraube
- auswechselbare Mess- und Anreißspitze, hartmetallbestückt
- 12 mm hohe LCD-Anzeige

Verwendung:
- zum Anreißen und Markieren von Werkstücken
- zum Messen von Höhen und Abständen

Funktionen:
- Auto ON/OFF
- RESET (Nullsetzen)
- ABS (Umschaltung Relativ-/Absolutmessung)
- Umschaltung mm/inch
- Reference Lock/Unlock
- PRESET (Maßvoreinstellung)
- Batteriebetriebszeit bis zu 3 Jahre
- Verfahrgeschwindigkeit 1,5 m/s (60“/s)
- MarConnect Datenausgang wahlweise USB, OPTO RS232C oder Digimatic (in Verbindung mit Datenverbindungskabel 398010, siehe Hauptkatalog)

Lieferung:
Mit Anreißspitze, Batterie und Bedienungsanleitung.

AKTIONSPREIS ab 507,-

325411 MAHR 814 SR

Messbereich mm	325411	Ablesung mm/inch	Fehlergrenze mm
350	~~615,00~~ 507,00	0,01/0,0005“	0,04
600	~~1.080,00~~ 918,00	0,01/0,0005“	0,05

Digital-Höhenmessgerät Digimar

Mahr

RS232C USB

Ausführung:
- robuste Ausführung von Führungssäule und Messwagen
- Messgenauigkeit und Zuverlässigkeit durch optisch inkrementales Messsystem mit Doppellesekopf
- dynamisches Tastsystem für hohe Wiederholbarkeit
- Luftlagersystem für leichtes, ruckfreies Verschieben
- Messkopfführung auf Edelstahl-Führungsbahnen
- einfache Messabläufe durch motorisierten Messschlitten
- integrierter Temperatursensor mit Temperaturkompensation
- Tasterkonstante bleibt nach dem Abschalten erhalten
- integrierter aufladbarer Akku mit hoher Betriebsdauer
- Bedien- und Anzeigeeinheit: Grafik-LCD-Display mit Hintergrundbeleuchtung
- übersichtliche Funktionstasten
- sprachneutrale Bedienerführung über selbsterklärende Symbole
- Messwertspeicher für bis zu 99 Messwerte
- MarConnect Datenausgang mit wahlweise USB oder OPTO RS232 C

Lieferung:
Höhenmessgerät inkl. Bedien- und Anzeigeelement, Träger 817 h1, Messeinsatz K6/51, Einstellblock 817 eb, Bedienungsanleitung und Ladenetzteil.

AKTIONSPREIS ab 3.565,-

Komfortable Bedienung aller Messfunktionen über Schnelltasten. Bedienpult mit hintergrundbeleuchtetem Grafikdisplay

Bedienerunabhängige Messergebnisse durch motorisierten Messschlitten

Messprogramm für Serienteile

Temperatur-Kompensation für sichere Ergebnisse außerhalb des Messraums

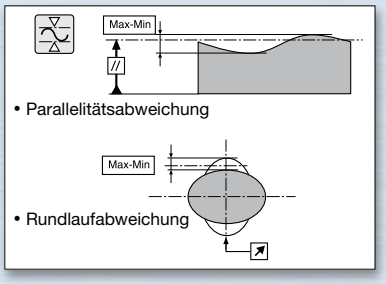

Dynamische Messfunktionen Mit einer Messung MAX, MIN, MAX-MIN ermitteln

Auswertmöglichkeiten

RS232C USB

Übertragung an den PC über USB oder RS232, z.B. in MS-Excel über MarCom

Umfangreiche Auswertmöglichkeiten

325465 MAHR 816 CL, 1D

Typ		350	600
325465		~~4.200,00~~ 3.565,00 +	~~4.760,00~~ 3.995,00 +
Messbereich	mm/inch	0 - 350/14“	0 - 600/24“
Anwendungsbereich	mm	170 - 520	170 - 770
Ablesung	mm	0,01/0,001	0,01/0,001
Fehlergrenze	µm	2,8+L/300, L in mm	2,8+L/300, L in mm
Wiederholpräzision	µm	2 (Ebene) 3 (Bohrung)	2 (Ebene) 3 (Bohrung)
Rechtwinkligkeitsabweichung	µm	frontal 15	frontal 20
Betriebsdauer des Akkus	h	bis zu 14	bis zu 14
Messkraft	N	1,0 ± 0,2	1,0 ± 0,2
Gesamthöhe	mm	741	985
Fußfläche	mm	240 × 250	240 × 250
Gewicht	kg	25	30

Höhenmessgerät Digimar

Mahr

AKTIONSPREIS ab 4.810,-

RS232C USB

Ausführung:
- robuste Führungssäule aus rostfreiem Stahl
- Messwagen in Präzisionskugellagern geführt
- schnelles Messen mit „Quick Mode“
- Bedienung aller Messfunktionen über Schnelltastern mit eindeutiger Symbolik und Bedienerführung über Icons
- ergonomisches Bedien- und Anzeigeelement
- universelle Messmöglichkeiten
- umfangreiche Auswertmöglichkeiten
- Messgenauigkeit und Zuverlässigkeit durch optisch inkrementales Messsystem mit Doppellesekopf
- dynamisches Tastsystem für hohe Wiederholbarkeit
- RS232C- bzw. USB-Datenausgang zur Messdatenverarbeitung

Lieferumfang:
Höhenmessgerät inkl. Anzeigeelement, Träger 817 h1, Messeinsatz K6/51, Einstellblock 817 eb, Ladenetzteil.

Hinweis:
Passende Anschlusskabel finden Sie unter 398012 im Hauptkatalog.

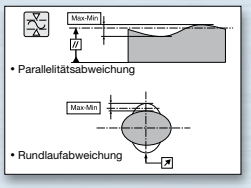

Schnelles Messen von „Hand“ mit „Quick-Mode“ (patentiert)

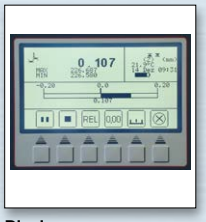

Display
Großes, hintergrundbeleuchtetes Bedien- und Anzeigeelement

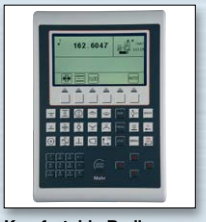

Komfortable Bedienung
aller Messfunktionen über Schnelltasten

Rechtwinkligkeit- und Gradheitsmessung

Messprogramme
für Serienteile

325555 MAHR 817 CLM 2D + Statistik

Messbereich mm		350	600	1000
325555		~~5.570,00~~ 4.810,00 +	~~6.140,00~~ 5.325,00 +	~~10.315,00~~ 8.975,00 +
Anwendungsbereich	mm	170 - 520	170 - 770	170 - 1.170
Ablesung	mm	0,01/0,005/0,001/0,0005/0,0001	0,01/0,005/0,001/0,0005/0,0001	0,01/0,005/0,001/0,0005/0,0001
Fehlergrenze	µm	1,8+L/600 (L in mm)	1,8+L/600 (L in mm)	1,8+L/600 (L in mm)
Wiederholpräzision	µm	0,5 (Ebene), 1 (Bohrung)	0,5 (Ebene), 1 (Bohrung)	0,5 (Ebene), 1 (Bohrung)
Rechtwinkligkeitsabweichung	µm	frontal 5	frontal 6	frontal 10
Betriebsdauer des Akkus	h	bis zu 15 Stunden	bis zu 15 Stunden	bis zu 15 Stunden
Messkraft	N	1,0 ± 0,2	1,0 ± 0,2	1,0 ± 0,2
Rel. Luftfeuchtigkeit	%	65 (nicht kondensierend)	65 (nicht kondensierend)	65 (nicht kondensierend)
Arbeitstemperatur	°C	20 ± 1	20 ± 1	20 ± 1
Betriebstemperatur	°C	10 - 40	10 - 40	10 - 40
3-Punkt-Luftlager, Höhe	µm	ca. 9	ca. 9	ca. 9
Messsystem		inkrementaler Maßstab mit optischer Abtastung	inkrementaler Maßstab mit optischer Abtastung	inkrementaler Maßstab mit optischer Abtastung
Gesamthöhe	mm	741	985	1.392
Fußfläche	mm	240 × 250	240 × 250	240 × 250
Gewicht	kg	25	30	35

Größe	0-350 1 D	0-350 2 D	0-600 1 D	0-600 2 D	0-1000 1 D	0-1000 2 D
1-D	●	–	●	–	●	–
2 D	–	●	–	●	–	●
Motorisierter Messschlitten	●		●		●	
Bohrungsdurchmesser	●		●		●	
Max-Min	●		●		●	
Toleranzüberwachung	●		●		●	
Rechtwinkligkeitsmessung	●		●		●	
Geradheitsmessung	●		●		●	
Winkelberechnung	●		●		●	
Statistik	–	●	–	●	–	●
Messprogramm	40		40		40	
Luftlager	●		●		●	
Integrierter USB-Speicher	●		●		●	
Datenschnittstelle	RS232		RS232		RS232	
USB-Druckerschnittstelle	●		●		●	

Induktive Messtaster **wassergeschützt**

Mahr

Ausführung:
Hochwertiges Mumetall in der Außenhülse schirmt perfekt gegen magnetische und elektrische Felder ab. Hochpräzise Kugelführung.

IP64

Typ P2004: Kabelausgang (axial/radial) durch beigefügte Kappe umrüstbar.

AKTIONSPREIS
219,-

387005 MAHR, P2004 M, IP64

Typ	387005	Messbereich mm	Messbolzenweg mm	Wiederholbarkeit µm	Messkraft N	Messeinsatz	Kabellänge m	Kabelaustritt	Kompatibilität
P2004M	~~253,00~~ 219,00	± 2,0	4	0,1	0,75	HM-Kugel	2,5	axial/radial	Mahr

Oberflächenmessgerät **MarSurf M 300 Set / M 300 C Set**

Mahr

Ausführung:
- integriertes Normal im Vorschubgerät
- Bluetooth-Schnittstelle
- beleuchtetes Farbdisplay
- integrierter Speicher für Ergebnisse und Profile sowie die Funktionen der Toleranzüberwachung
- wählbarer Vertikalmaßstab und unsymmetrisch einstellbares Schnittniveau

Bluetooth USB TOL IP42 Lieferung im Koffer

Verwendung:
- an Wellen, Gehäuseteilen, Großmaschinen, Automobilbau, großen Werkstücken, Fräs- und Drehteilen bzw. an geschliffenen und gehonten Werkstücken
- im Produktions- und Fertigungsbereich an der Maschine zum schnellen Prüfen der Rautiefe des Werkstücks in oder auf der Maschine

AKTIONSPREIS
3.790,-

Technische Daten:
- Messbereich bis zu 350 µm (0,014 in), Maßeinheit µm / µinch wählbar
- Normen: ISO / ASME / JIS und MOTIF umschaltbar
- Taststrecken gem. DIN EN ISO 4288 und ASME B46.1: 1,75 mm / 5,6 mm / 17,5 mm (0,07 in / 0,22 in / 0,7 in gem. EN ISO 12085: 1 mm / 2 mm / 4 mm / 8 mm / 12 mm / 16 mm
- Zahl der Einzelmessstrecken von 1 bis 5 wählbar
- automatische normgerechte Wahl von Filter und Taststrecke
- Phasenkorrekter Gauß-Filter gemäß DIN EN ISO 11562
- Cutoff 0,25 mm / 0,80 mm / 2,50 mm (0,010 in / 0,032 in / 0,100 in)
- verkürzter Cutoff wählbar - Kenngrößen gemäß: DIN / ISO: Ra, Rq, Rz, Rmax, Rp, Rpk, Rk, Rvk, Rv, Mr1, Mr2, A1, A2, Vo, Rt, R3z, RPc, Rmr, RSm, Rsk, JIS: Ra, Rz, RzJIS, Sm, S, tp
- ASME: Rp, Rpm
- MOTIF: R, Ar, Rx, W, CR, CL, CF
- Toleranzüberwachung in Anzeige und Protokoll
- automatische oder fest einstellbare Skalierung
- Drucken von R-Profil (ISO / ASME / JIS), P-Profil (MOTIF)
- Materialanteilkurve und Ergebnisprotokoll
- Angabe von Datum und/oder Uhrzeit der Messung
- integrierter Speicher für Ergebnisse von ca. 40.000 Messungen und 30 Profile
- dynamische Kalibrierfunktion
- Sperre und/oder Passwortschutz für Geräteeinstellungen

M 300

Lieferung:
Auswertegerät M 300/M 300 C, Vorschubgerät RD 18 C, Taster PHT 6-350, Mahr Kalibrierschein, Raunormal (im Vorschubgerät integriert), 1 Rolle Thermopapier, Höheneinstellung, Stirnprisma, Tasterschutz, Tasterschutz mit prismatischer Unterseite, 2× USB-Kabel, Schraubendreher, universelles Netzteil 90-240 V (mit 3 Adaptern), Schultergurt und Bedienungsanleitung.

M 300 C

388712 MAHR, M 300

Typ	388712
M300	~~4.400,00~~ 3.790,00

388712 MAHR, M 300 C

Typ	388712
M300C	~~4.290,00~~ 3.790,00

Oberflächenmessgerät MarSurf

Mahr

USB | IP40 | microSD | RS232C

Ausführung:
- handliches Rauheitsmessgerät für den mobilen Einsatz
- einfache und intuitive Bedienung
- großes, beleuchtetes 4,3"-TFT-Touch-Display
- Anzeige drehbar
- Start-Taste gleichzeitig Home-Button für direkten Zugang zur Startansicht
- Datensicherung als TXT, X3P, CSV und PDF-Datei
- netzunabhängiger Betrieb - über 1200 Messungen ohne Aufladen
- flexibel durch herausnehmbares Vorschubgerät
- für alle Messlagen - waagerecht, senkrecht, überkopf
- mit integriertem, herausnehmbaren Raunormal
- Schnellzugriff auf Funktionen durch Favoritenablage im Display
- Normen DIN-ISO/JIS/ASME/MOTIF wählbar
- Einstellung unsymmetrischer Schnittniveaus für die Spitzenzählung
- Toleranzüberwachung
- Sperre und/oder Passwortschutz für Geräteeinstellung
- Datum und Uhrzeit für Protokollierung

AKTIONSPREIS
1.990,-

Verwendung:
- Rauheitsmessungen vor Ort direkt am Werkstück
- Messen im Produktionsprozess
- universell an der Bearbeitungsmaschine
- in der Wareneingangskontrolle

Lieferung:
MarSurf PS10 Basisgerät, Vorschubgerät, Standardtaster (normgerecht), Akku (eingebaut), Raunormal (inkl. Mahr-Kalibrierschein), Tasterschutz, Ladegerät, 3 Netzadapter, Betriebsanleitung, Tragetasche mit Schulterriemen, USB-Kabel, Verlängerungskabel Vorschubgerät, Höheneinstellung (integriert)

Funktionen:

Maßeinheit: ..... metrisch/inch
Messprinzip: ..... Tastschnittverfahren
Taster: ..... induktiver Kufentaster, 2 µm Tastspitze, Messkraft ca. 0,7 mN
Kenngrößen: ..... **DIN/ISO:** Ra, Rq, Rz, Rmax, Rp, Rpk, Rv, Rk, Rvk, Mr1, Mr2, A1, A2, Vo, Rt, Rv, RPc, Rmr, RSm, Rsk, CR, CF, CL, R, AR, Rx
JIS: Ra, Rq, Ry (entspricht Rz), RzJIS, tp (entspricht Rmr), RSm, RS
ASME: Rp, Rpm, RPc, Rsk, tp (entspricht Rmr)
MOTIF: R, AR, Rx, CR, CF, CL
Sprachen: ..... 17, davon 3 asiatische
Messbereich: ..... 350 µm
Profilauflösung: 8nm
Filter*: ..... **Gaußfilter** gemäß ISO 16610-21
Sonderfilter gemäß DIN EN ISO 13565-1
Is-Filter gemäß DIN EN ISO 3274 (ausschaltbar)
Cutoff lc*: ..... 0,25 mm / 0,8 mm / 2,5 mm / automatisch
Taststrecke Lt*: ..... 1,5 mm / 4,8 mm / 15 mm / automatisch / N × Lc, frei wählbar
Taststrecke (gemäß MOTIF): ..... 1 mm / 2 mm / 4 mm / 8 mm / 12 mm / 16 mm
verkürzter Cutoff*: ..... wählbar
Gesamtmessstrecke ln*: ..... 1,25 mm / 4,0 mm / 12,5 mm
Anzahl n der Einzelmessstrecken*: . wählbar von 1 bis 16
Kalibrierfunktion: ..... dynamisch
Speichermöglichkeit: ..... 3900 Profile, 500.000 Ergebnisse, 1500 PDF-Dateien, erweiterbar mit microSD-Karte bis 32 GB
Abmessungen: ..... H × B × T = 160 × 77 × 50 mm
Gewicht: ..... 500 g
Akku: ..... Li-Ionen-Akku, 3,7 Volt, Nennkapazität 11,6 Wh
Schnittstellen: ..... USB-Device, MarConnect (RS232, USB), micro SD Slot für SD™ / SDHC-Karten bis 32 GB
Weitbereichsnetzteil: ..... 100 Volt bis 264 Volt

*gemäß ISO/JIS

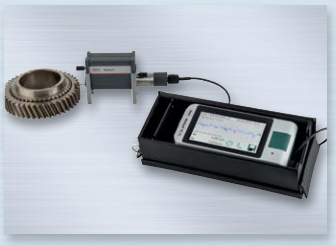
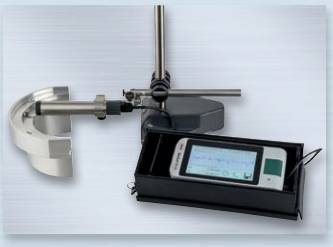

388750 MAHR, PS10

Typ	388750
PS10	~~2.310,00~~ 1.990,00

PRECITOOL®
PRÄZISIONSWERKZEUGE

Gültig vom 25.09.2017 bis 15.11.2017